SYSTEMY ZALUZIOVE

MONOCORD

Interiérová žalúzia s operačným mechanizmom CD 25 a šnúrkovými navíjačmi CTS 25, vhodná do všetkých typov okien, obsluha za pomoci retiazky, ktorá je vyvedená „z predu" (t.j. z prednej časti horného nosníka), vyrába sa s bočným vedením – oceľové lanko na pružine. Farby horného nosníka, spodného závažia a rebríka môžu byť zvolené podľa tabuľky farieb.

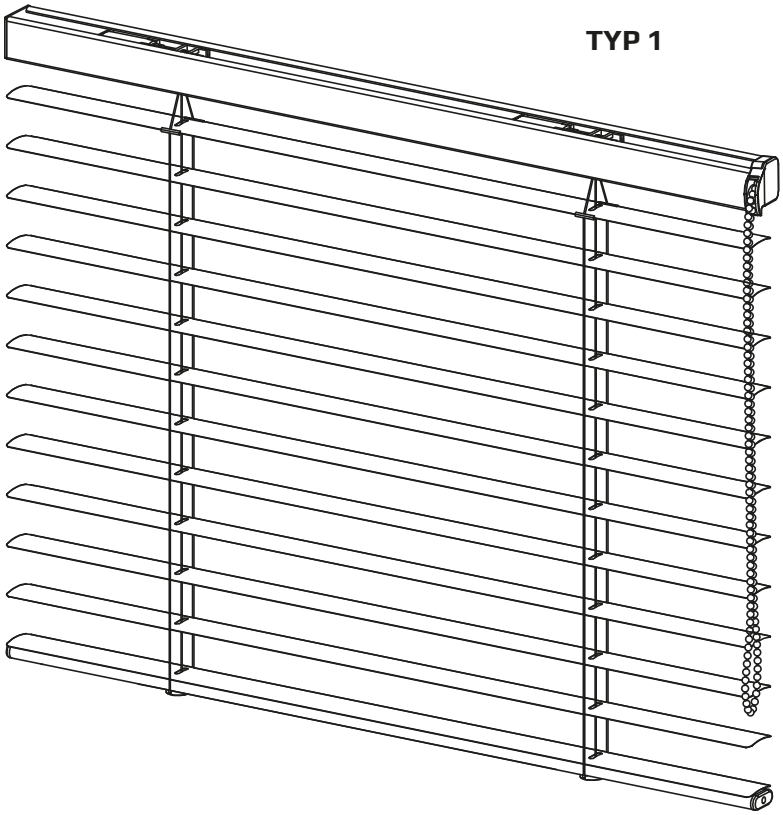

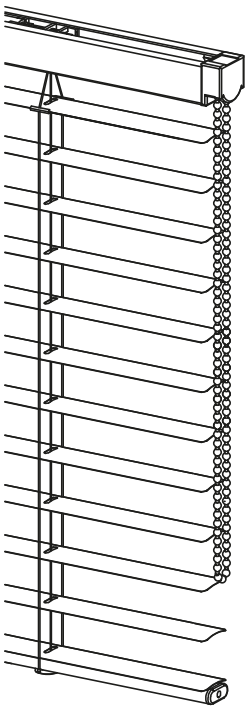

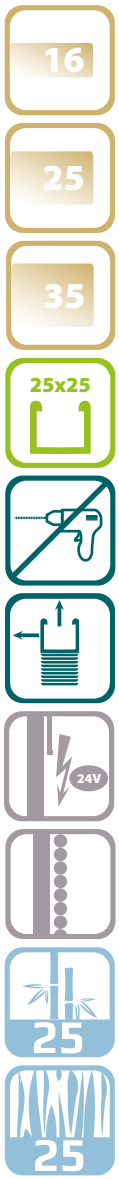

	Názov komponentu
1	Hliníková lamela
2	Guličková retiazka
3	Operačný mechanizmus
4	Horný nosník 25x25 mm
5	Ložisko CTS
6	Ovládací drôt
7	Oceľové lanko*
8	Záslepka horného nosníka
9	Klips
10	Záslepka spodnej lišty
11	Oko na vodiace lanko
12	Šnúrka
13	Šnúrkový rebríček
14	Záslepka rebríčka
15	Spodná lišta 25 mm/spodná lišta 25 mm drevenná**
16	Napínač retiazky

	Názov úchytu
17	Vešiak G - WS25
18	Vešiak G - WM25
19	Vešiak G - BI25 (neinvazívny)/G-BI35***
20	Vešiak G - TU25 (neinvazívny)/ G-TU35***
21	Vešiak G - TS25 (stropný)
22	Úchyt D - K
23	Úchyt D - KR*
24	Úchyt D - STR*
25	Úchyt D - KS*
26	Úchyt D - KPCV (priehľadný)*
27	Úchyt D - KP*
28	Úchyt D - BI (neinvazívny)*/ D-BI35***
29	Úchyt D - MG (s magnetom)

* Ak má žalúzia bočné vedenie
** V prípade drevennej lamely
*** V prípade lamely 35 mm

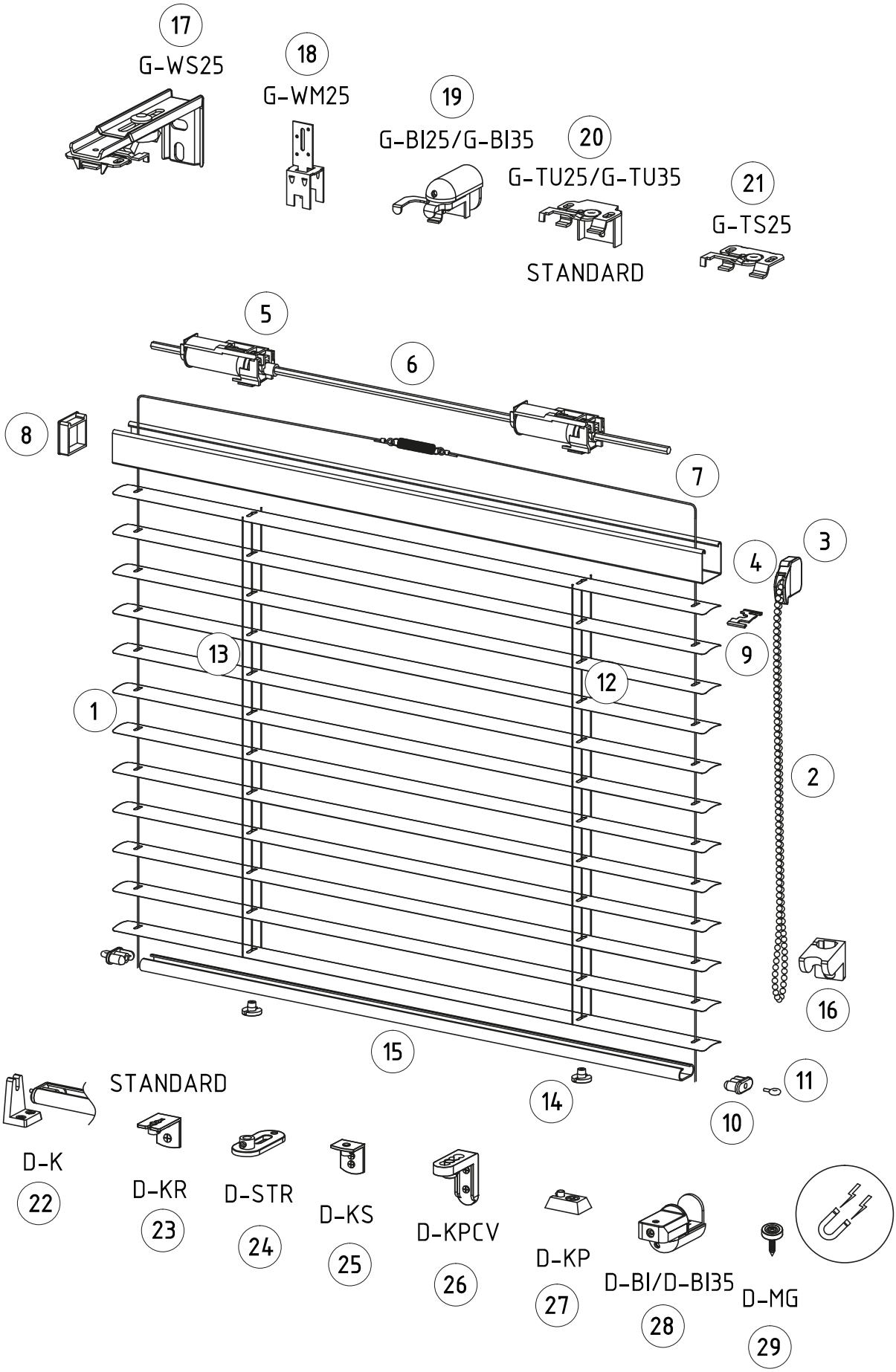
17
G-WS25
18
G-WM25
19
G-BI25/G-BI35
20
G-TU25/G-TU35
STANDARD
21
G-TS25
5
6
8
7
3
4
9
13
12
1
2
16
15
14
11
10
STANDARD
D-K
22
D-KR
23
D-STR
24
D-KS
25
D-KPCV
26
D-KP
27
D-BI/D-BI35
28
D-MG
29